ITEM NUMBER
4061326

级别	发放通知号	签名	日期
00	CNT20040	刘 钊	2004.06.23
01	CNT20050	刘 钊	2005.01.11

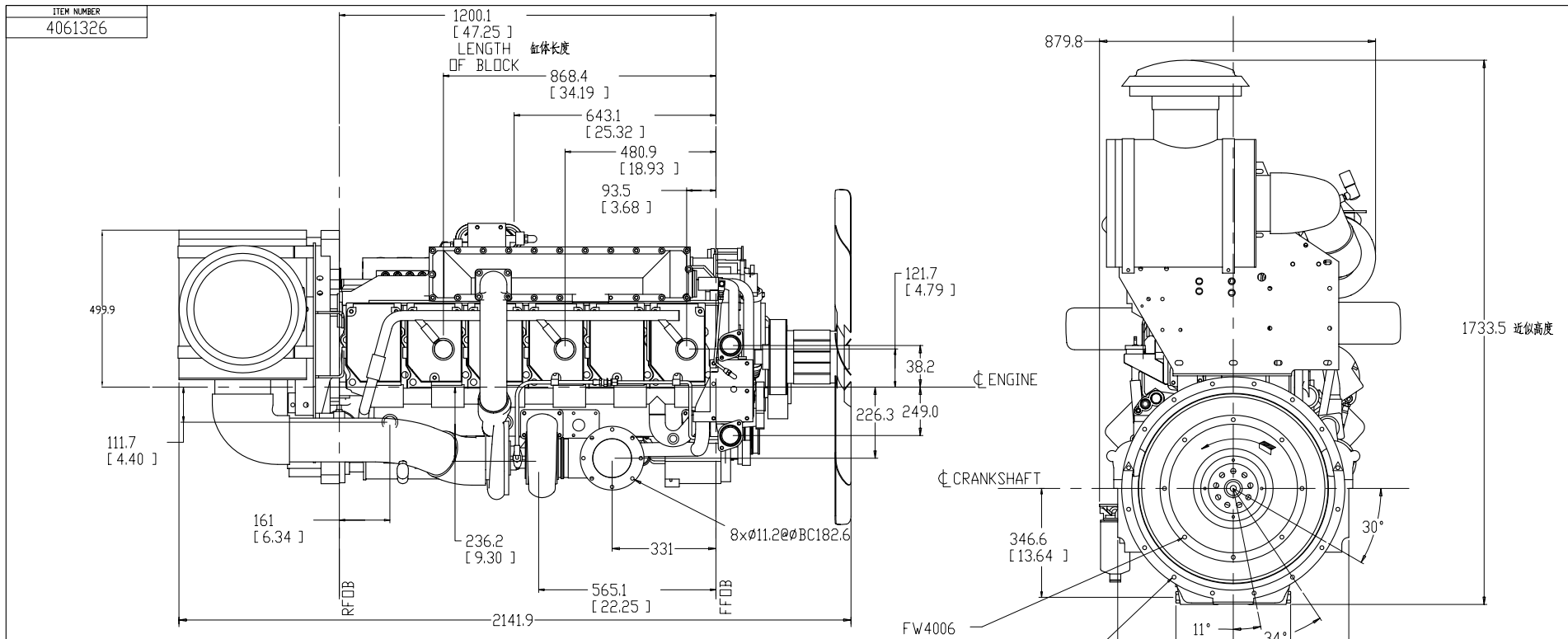

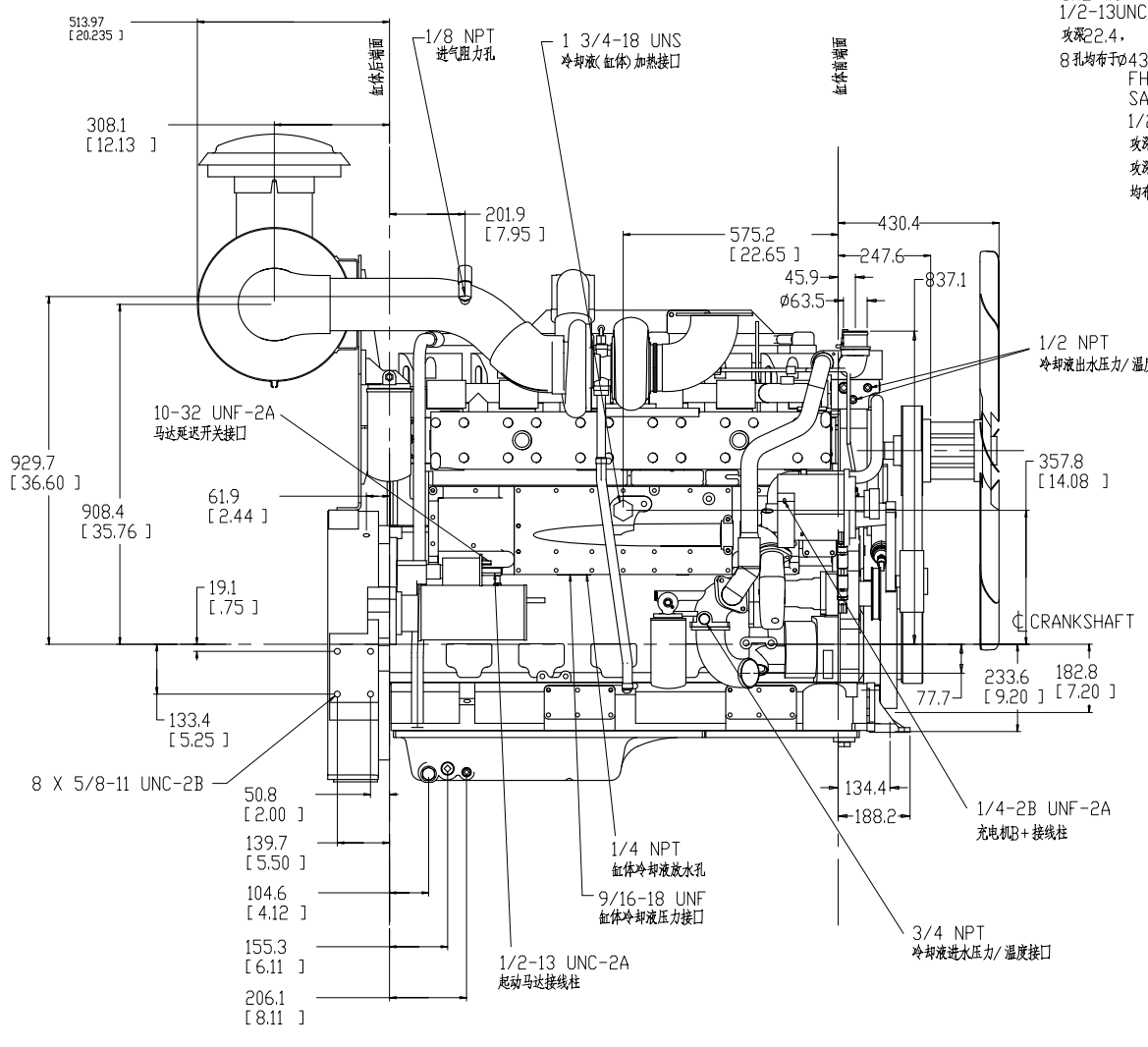

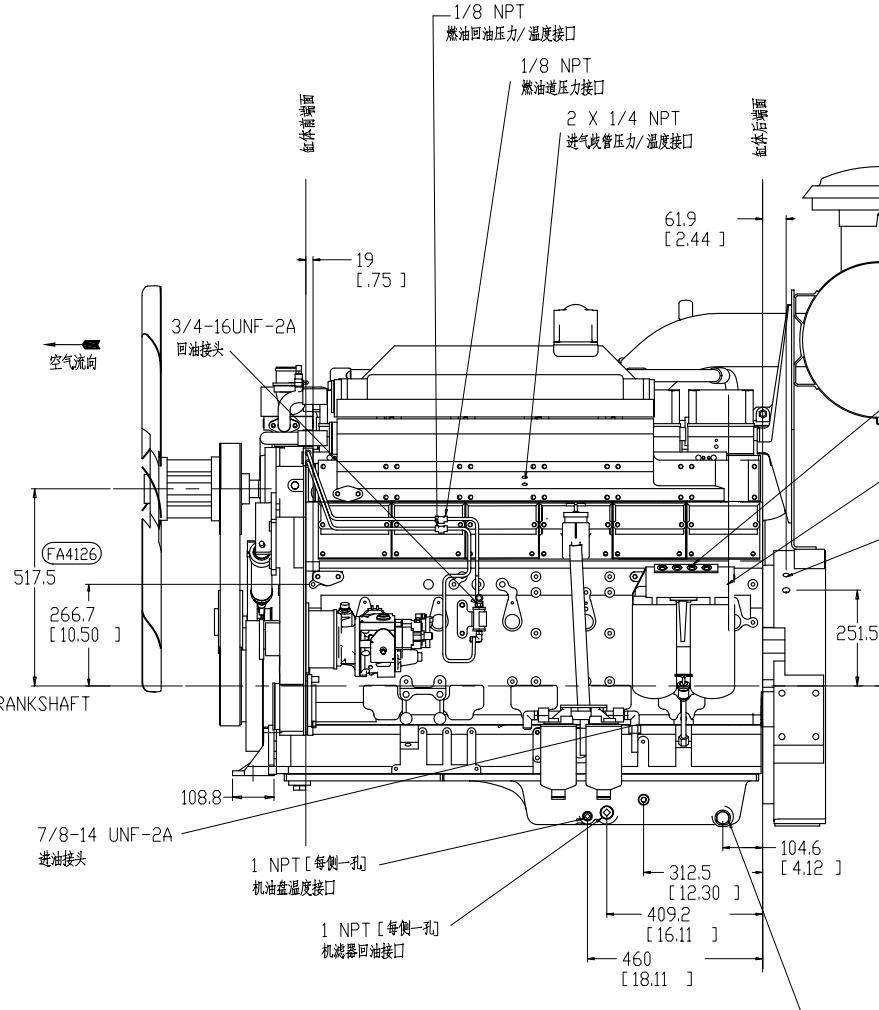

PRELIMINARY
UNCHECKED

产品特性分类 CF120237-95

关键性	●	标志特性公差上下限
主要性	◐	标志特性公差上下限
一般性	无符号	
关键性说明	▲	
符号下面有横线的	◐ ●	标志特性公差上限
符号上面有横线的	◐ ●	标志特性公差下限

无特殊规定应按下列要求	首次使用机型
特征号/模板号/模型号:	
未注内圆角	参考图号
未注外圆角	布置图号
未注壁厚	发放阶段
旋模斜度	CAD制图模式
未注圆角度	材料标准
机加工余量	工艺标准
检查标准	
制造标准	
工程标准	

更改标记	级别	更改文件及签字	日 期
设 计	刘 钊	标 准	
校 对		材 料	
审 核		会 签	
批 准		日 期	

名称: KTA19-G2/G3/G4早期版
图幅 A0 重新代号 净质量 比例
材 料:
图号: 4061326
共 1 页 第 1 页